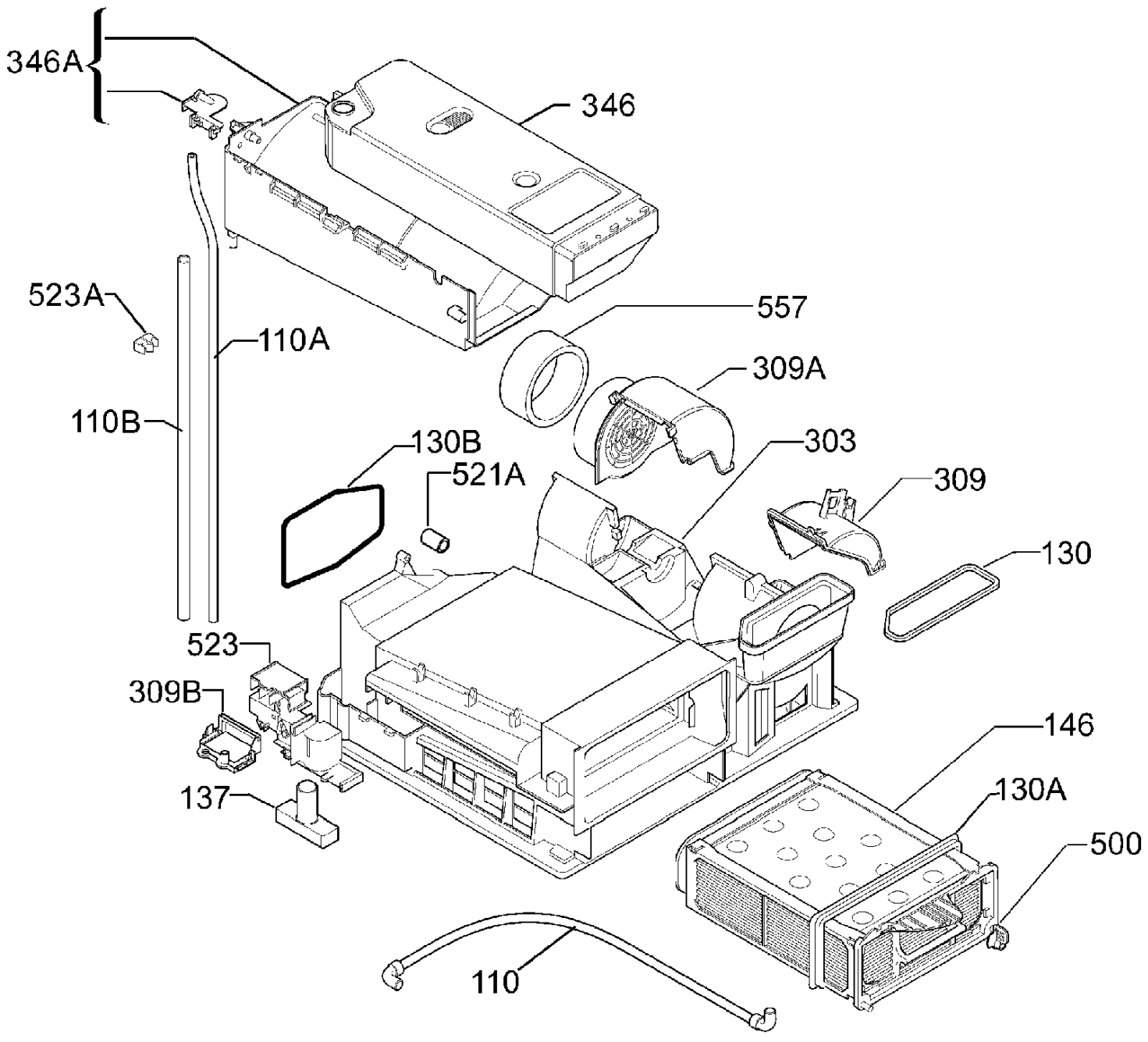
346A
346
523A
110A
557
309A
110B
130B
521A
303
309
130
523
309B
146
137
130A
500
110

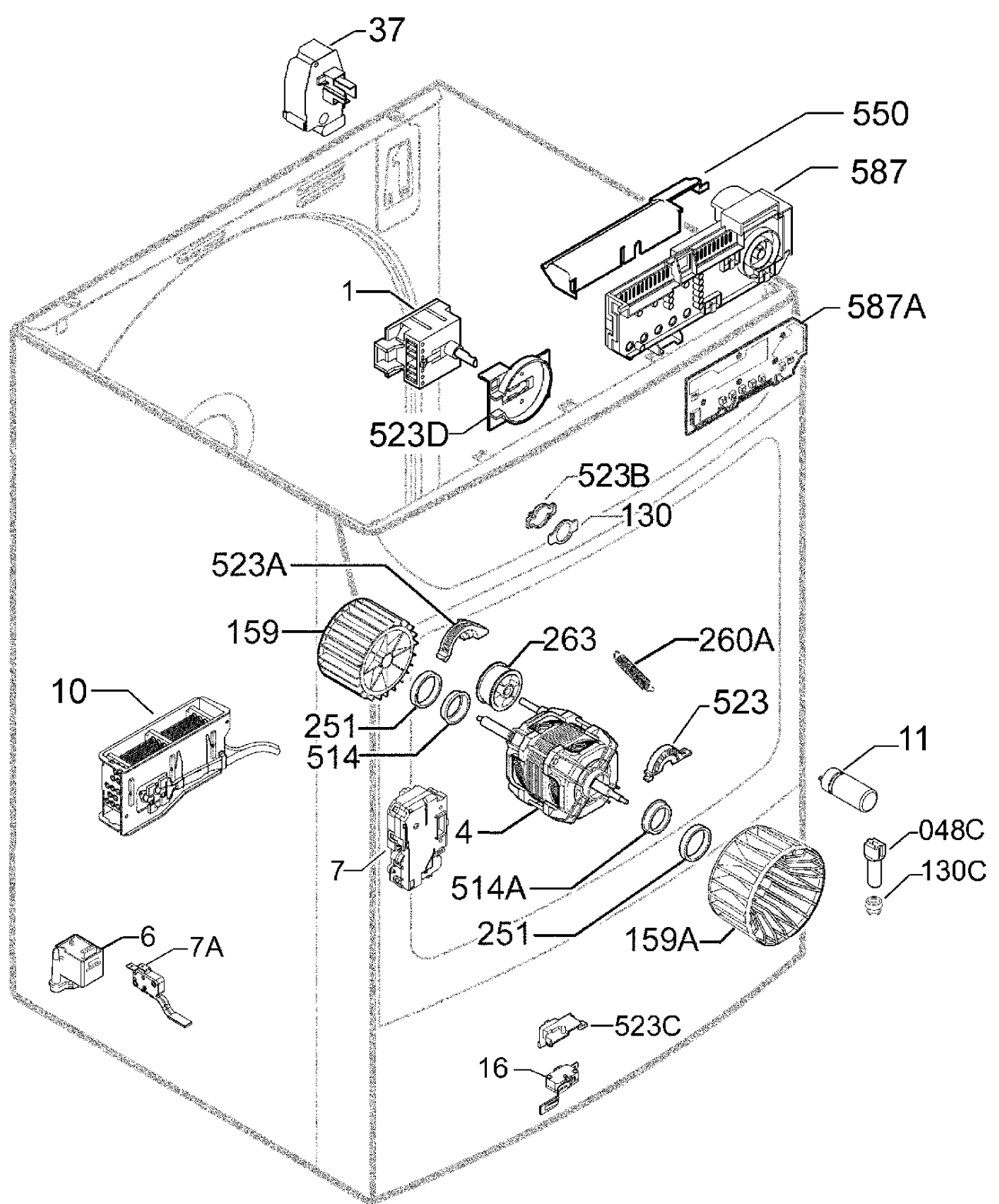
37
550
587
587A
1
523D
523B
130
523A
159
263
260A
10
251
514
523
11
4
7
514A
048C
130C
251
159A
6
7A
523C
16

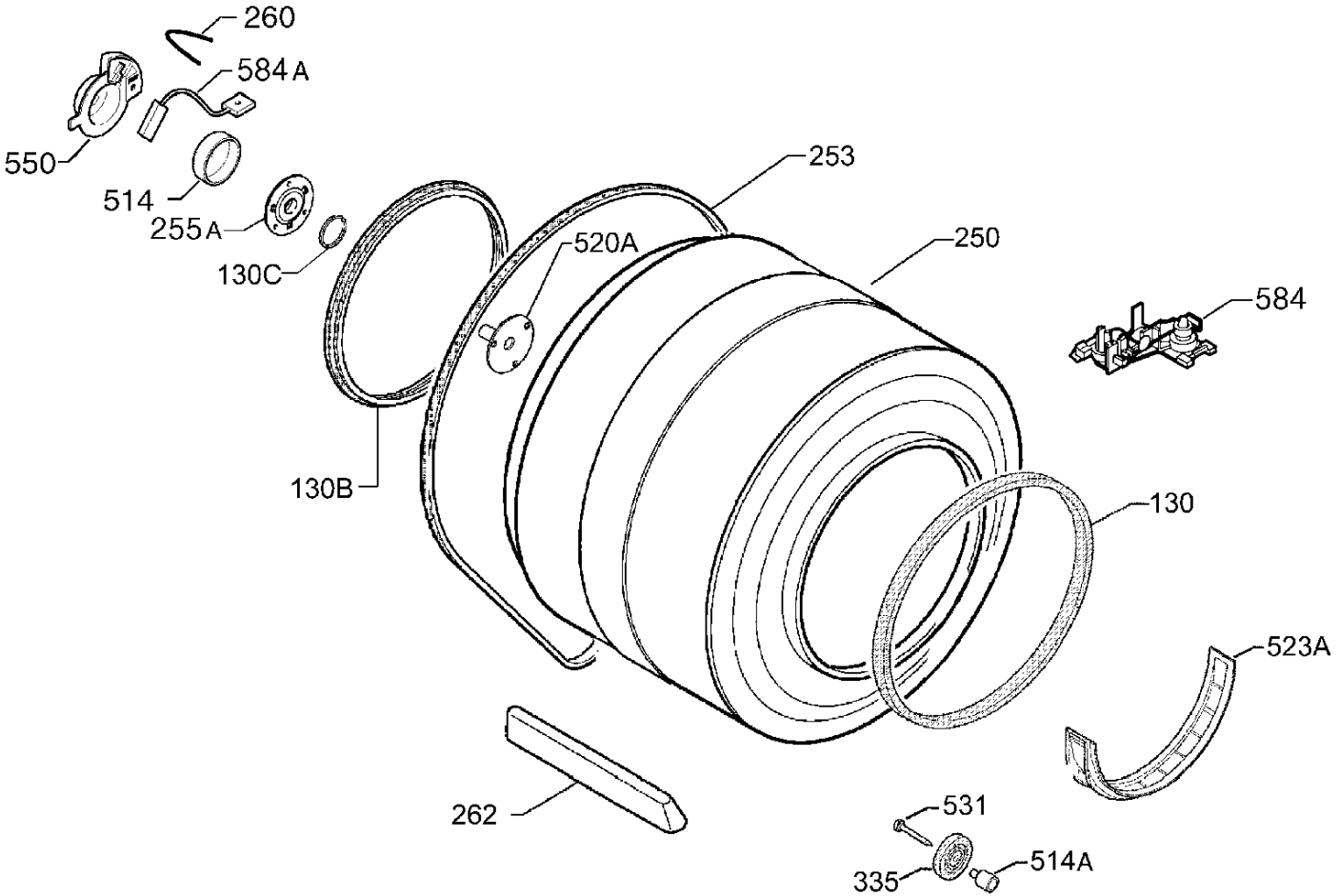
260
584A
550
514
255A
130C
253
520A
250
584
130B
130
523A
262
531
335
514A

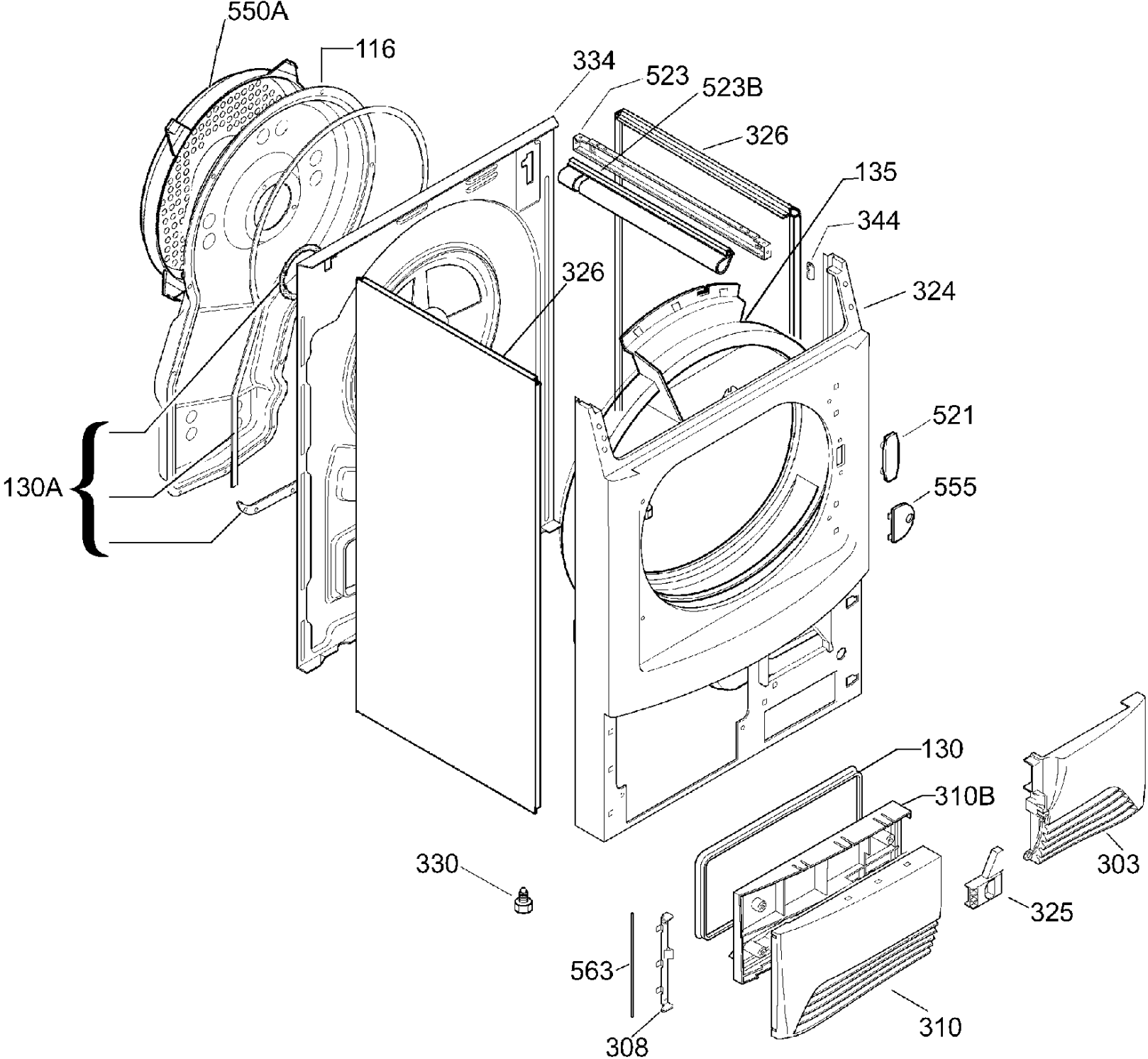
550A
116
334
523
523B
326
135
344
326
324
521
555
130A
130
310B
303
330
325
563
310
308

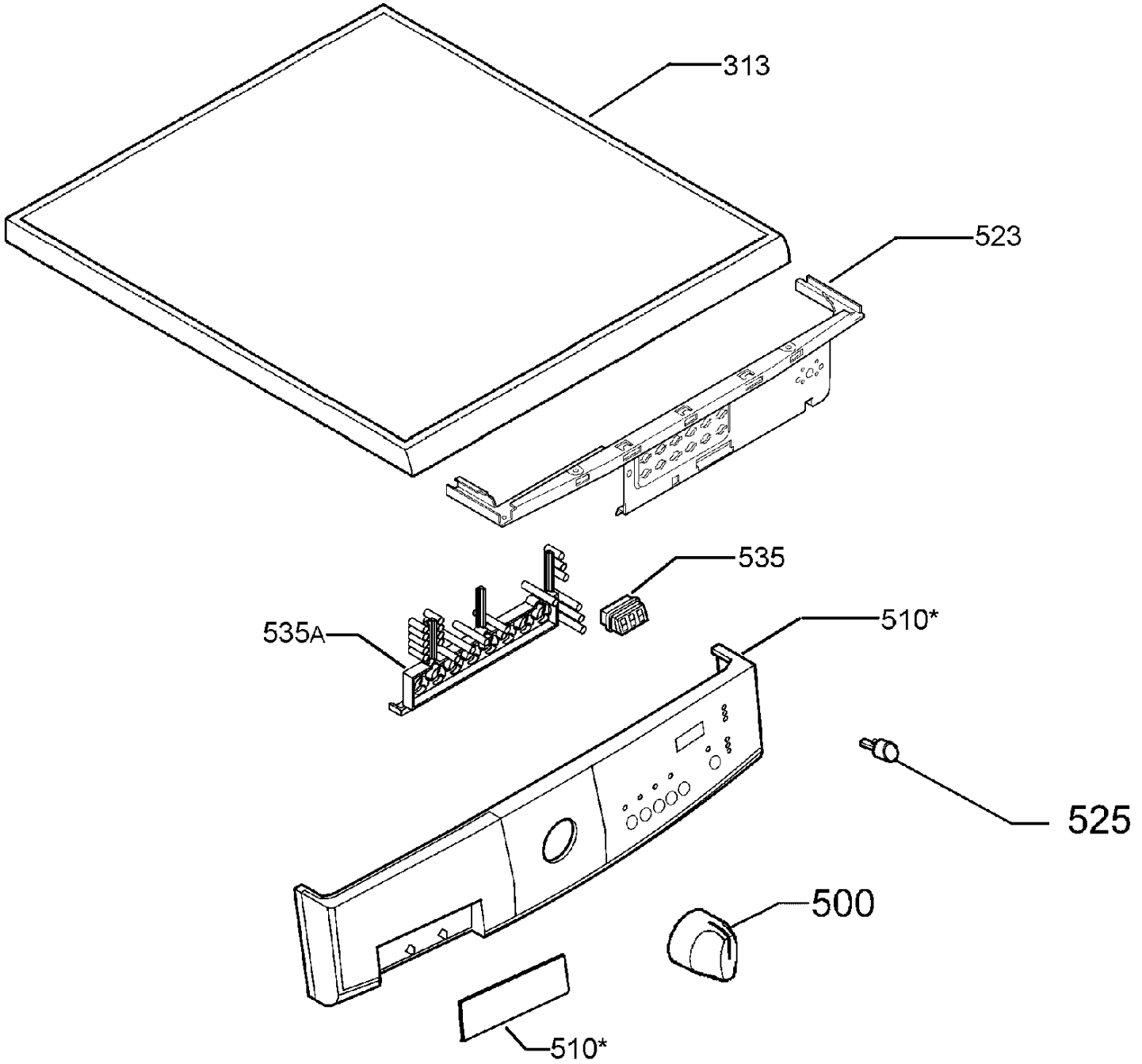
313
523
535
535A
510*
525
500
510*

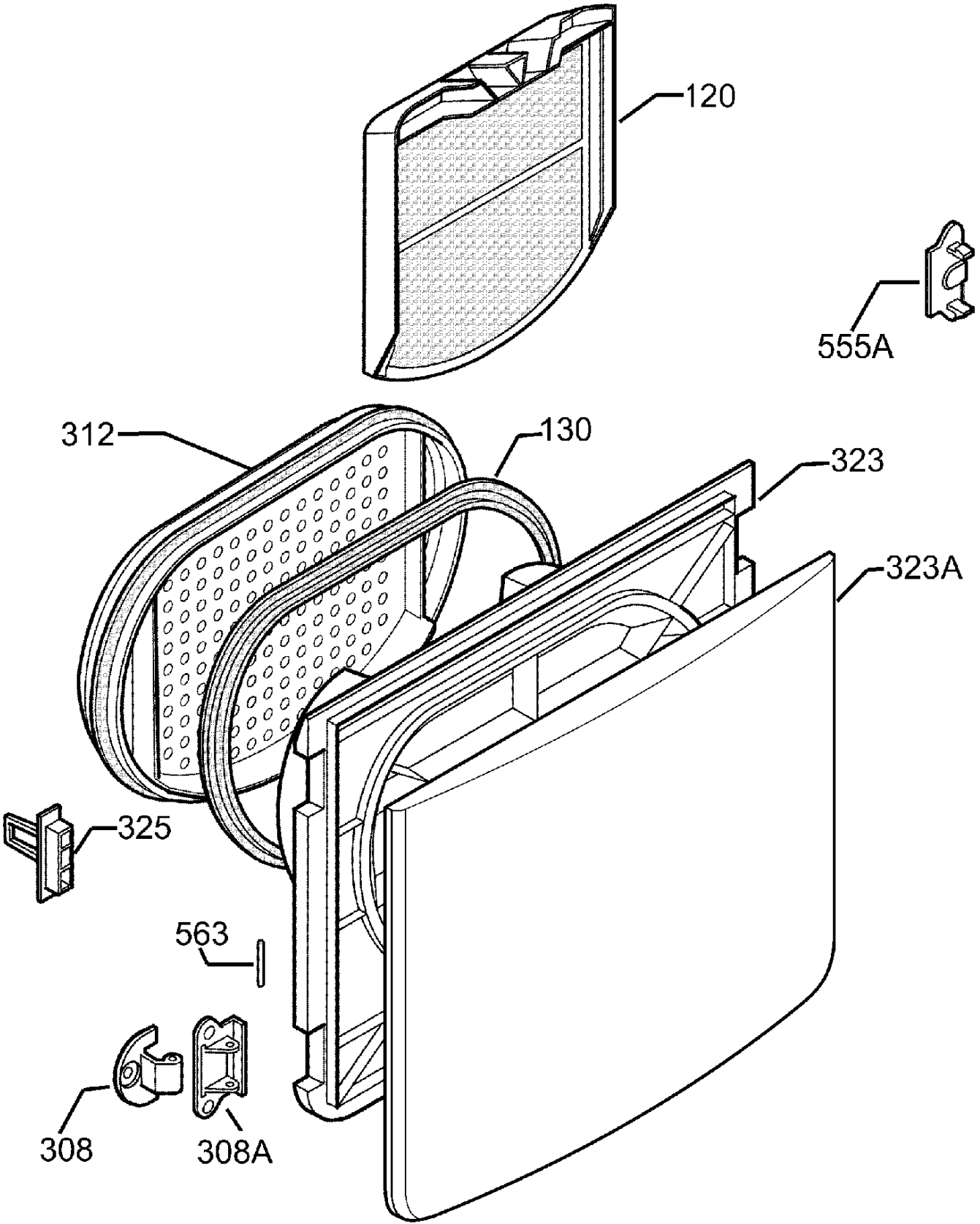
120
555A
312
130
323
323A
325
563
308
308A